Yokohama Solar Solutions

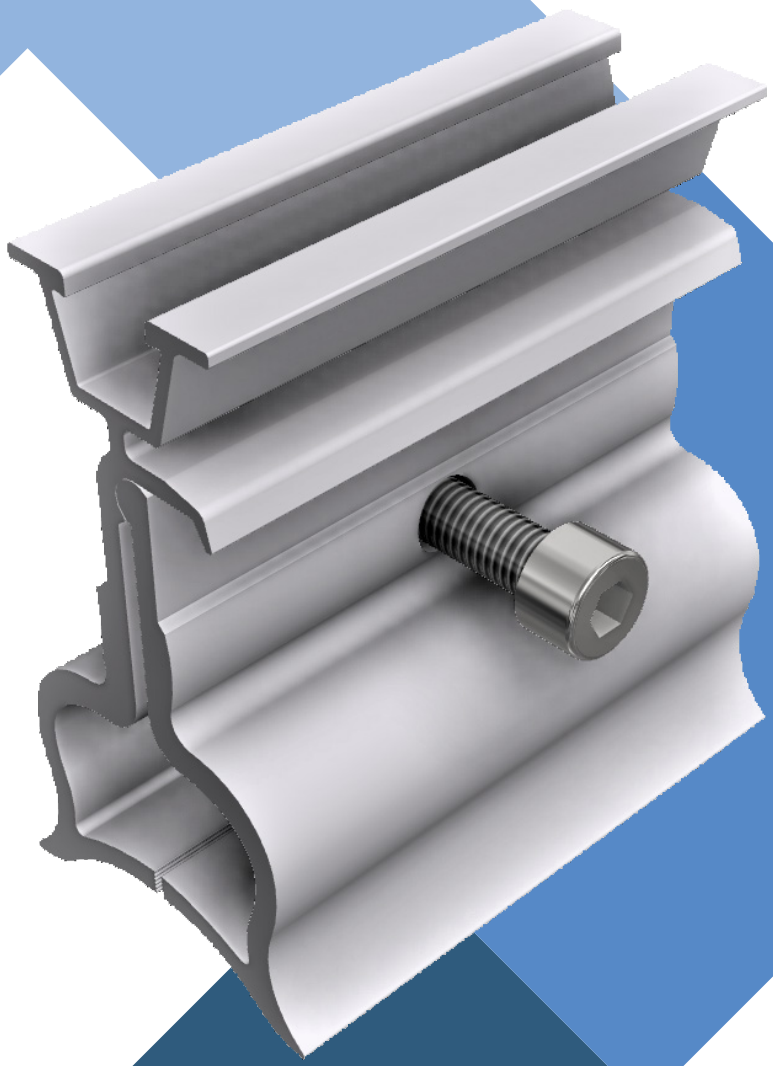

シームクランプ プロ

製品シート

Yokohama Solar Solutions

シームクランププロ

製品シート

- 豊富な取付ソリューションの選択
- 多様な折板屋根に直接取り付け可能

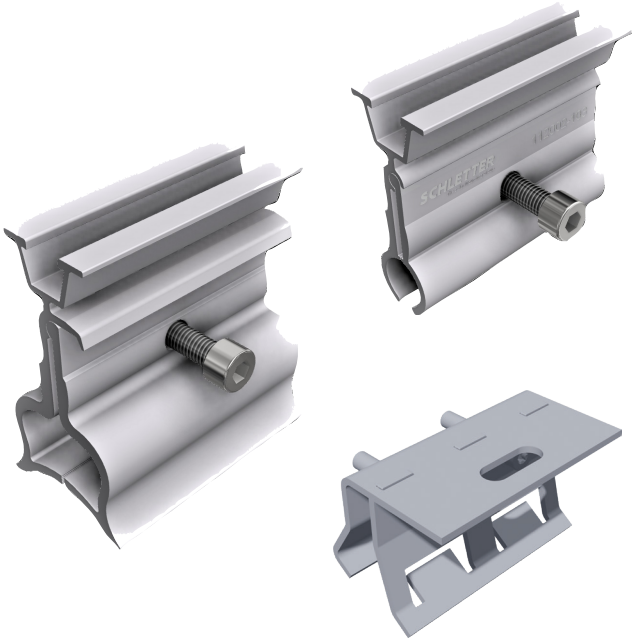

多様なタイプの折板屋根に対応

YSS シームクランププロは、多様なタイプの折板屋根に最適なソリューションを提供します。（また、当社の FixPlan システムを使用すると、基礎構造に直接取り付けることもできます。FixPlan 製品シートを参照してください）。

注記

チタン亜鉛シートメタルの場合、接合部の耐荷重性能を確認する必要があります。
適合性も現場で確認する必要があります。

技術仕様

適用範囲	各種折板屋根
材料	・クランプ : アルミニウム ・クランプ 112001-000 および 112007-000: ステンレス鋼 SUS304 ・ネジ：ステンレス鋼
設計支援	Schletter Configurator による構成および構造解析
構造解析	日本の技術基準に準拠した個別設計。屋根および建築証明書は含まれません。 必要な認証と承認に関する指示には従う必要があります。
保証	当社の保証条件に従って、25 年間
補足書類	施工説明書、納入仕様書等、製品図面等

シームクランププロ

製品シート

Yokohama Solar Solutions

製品の概要

112001-000	立はぜ用シームクランププロ 503 VA	PU: 50
112001-105	立はぜ用シームクランププロ Pro 503	PU: 50
112001-110	立はぜシームクランププロ Pro 504 チタン亜鉛板金製	PU: 50
112002-103	Kalzip®*、Bemo®* 用シームクランププロ Pro 510	PU: 50
112003-103	Zambelli RIB-ROOF 465* 等用シームクランププロ Pro 520	PU: 50
112004-102	Zambelli RIB-ROOF 500* 等用シームクランププロ Pro 522	PU: 50

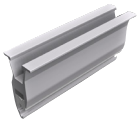

504 シーム クランプは、チタン亜鉛板金製の立はぜ屋根向けに Rheinzink と協力して開発され、Rheinzink によって承認されました。

可能な継ぎ目の寸法 (寸法図を参照してください):

h = 11 ～ 13 mm
w1 = 4 ～ 6 mm
w2 = 最大値 3 mm

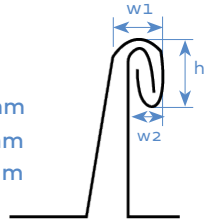

詳細については、**www.ysolar.co.jp** を参照してください。

シームクランププロ

製品シート

製品の概要

112006-102	FischerKLIPTEC* 52/400 など用シームクランププロ Pro 524	PU: 50
112007-000	Domico Domitec®* などのシームクランププロ 525 VA	PU: 50
112012-107	シームクランププロ Pro 551 KlipLok 700/406 用 KlipLok 700 HiStrength、Classic 700、406 など用	PU: 100
112023-112	シームクランププロ Pro 562 ユニバーサル (ハゼ折板用)	PU: 50

* ここに記載されているすべての商標は、それぞれの所有者に帰属します。

アクセサリ（別売）

129063-002	ラピッドコン 90	PU: 100
129063-020	ラピッドクロスコネクタ 90 Pro ProLine チャンネル用に完全に組み立て済み プロラインシリーズのクロスレールシステム用	PU: 150

詳細については、**www.ysolar.co.jp** を参照してください。

Yokohama Solar Solutions

〒222-0033
神奈川県
横浜市港北区
新横浜 3-8-8-201

info@ysolar.co.jp

www.ysolar.co.jp